平面図

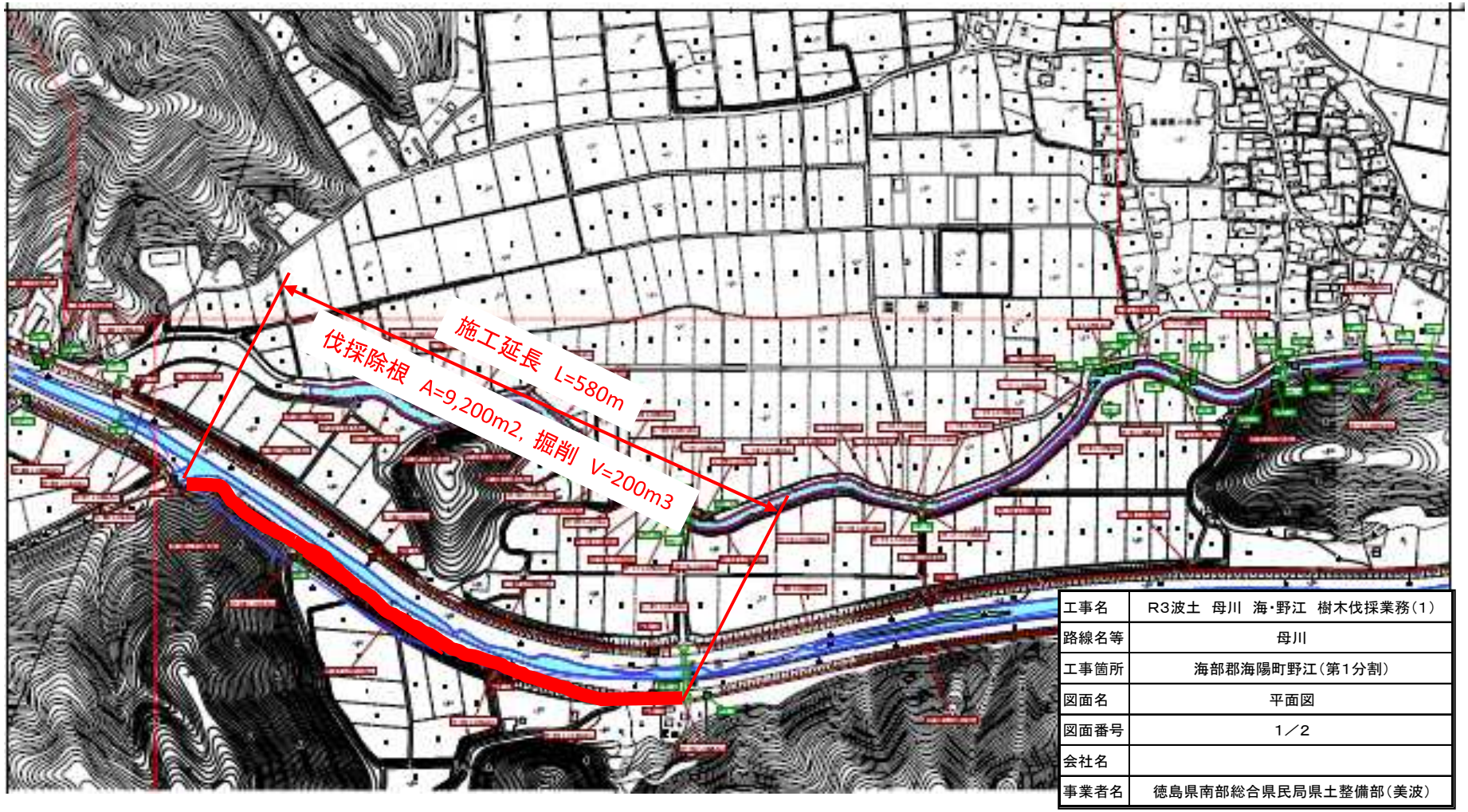

工事名	R3波土　母川　海・野江　樹木伐採業務（1）
路線名等	母川
工事箇所	海部郡海陽町野江（第1分割）
図面名	平面図
図面番号	1／2
会社名	
事業者名	徳島県南部総合県民局県土整備部（美波）

標準断面図

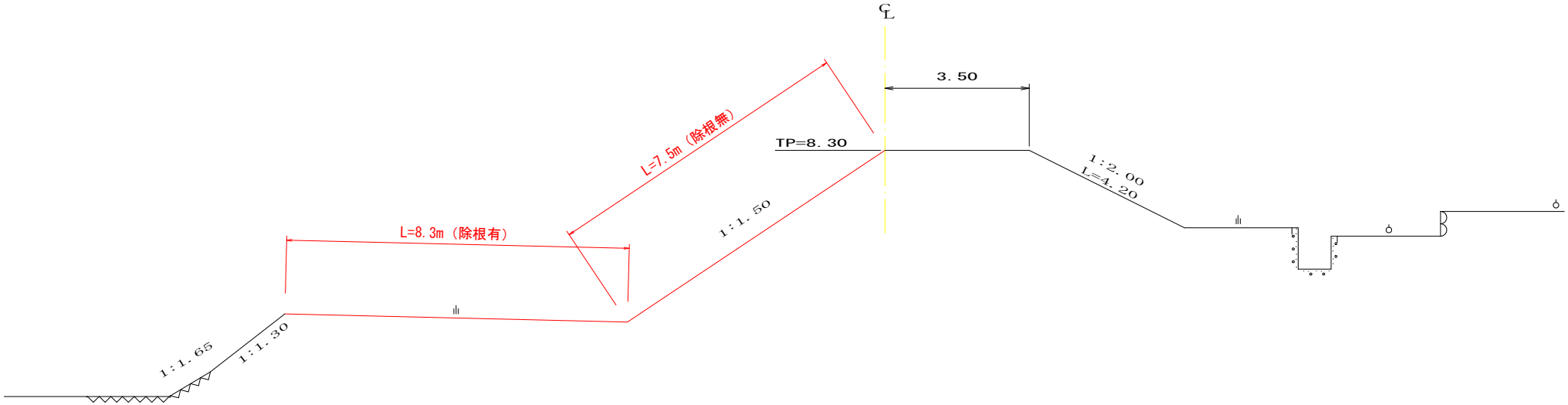

工事名	Ｒ３波土　母川　海・野江　樹木伐採業務（１）		
路線名等	母川		
工事箇所	海部郡海陽町野江（第１分割）		
図面名	標準断面図		
縮尺		図 面 番 号	2　／　2
会社名			
事業者名	徳島県南部総合県民局県土整備部＜美波＞		